日付(　　月　　日　　曜日　)　名前(　　)

まとめテスト１

体積

得点　　100点

1 次の図のような角柱の体積を求めましょう。　(1問10点×2＝20点)

(1)

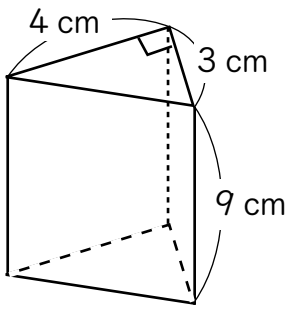

式　(4×3÷2)×9＝54

(　54 ㎤　)

(2)

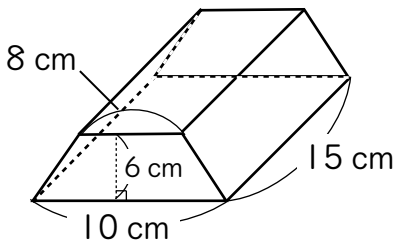

式　(10＋8)÷2×6＝54
54×15＝810

(　810 ㎤　)

2 次の図のような円柱の体積を求めましょう。　(1問10点×2＝20点)

(1)

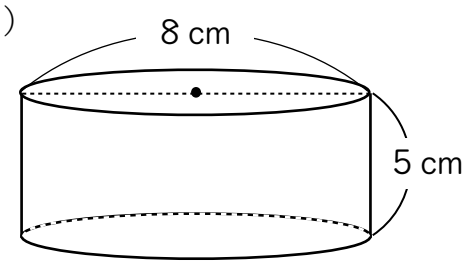

式　(4×4×3.14)×5＝251.2

(　251.2 ㎤　)

(2)

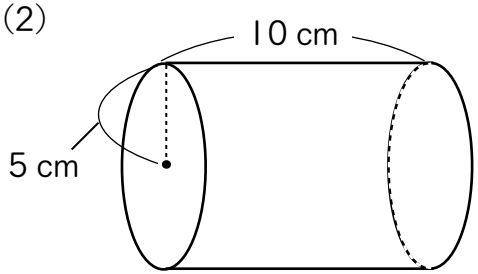

式　(5×5×3.14)×10＝785

(　785 ㎤　)

3 次の図のような体積を求めましょう。　(1問30点×1＝30点)

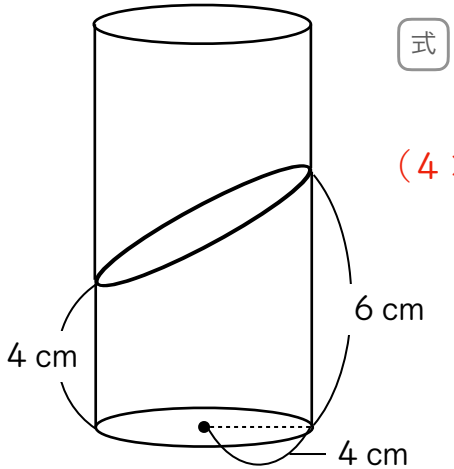

式　(4×4×3.14)×10÷2＝251.2

(　251.2 ㎤　)

4 次の体積のとき，高さや底面積を求めましょう。(1問15点×2＝30点)

(1) 体積が 180 ㎤の三角柱があります。底面積が 30 ㎠のとき，高さは何 cmになりますか。

180÷30＝6　　(　6 cm　)

(2) 高さが 4 cm，体積が 20 ㎤の円柱をつくります。底面積は何 ㎠にすればよいでしょうか。

20÷4＝5　　(　5 ㎠　)